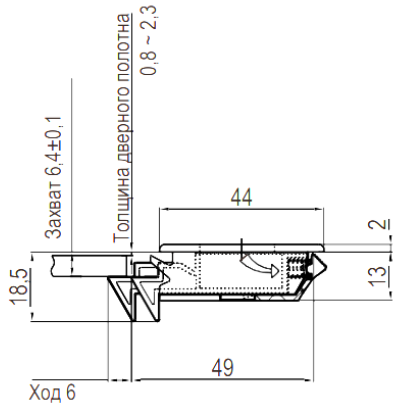

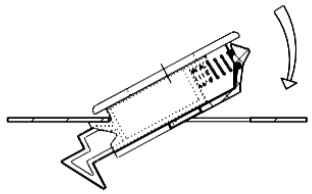

Схема установки



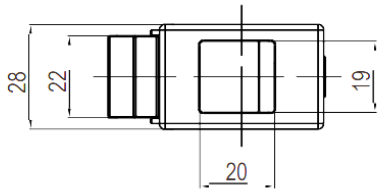

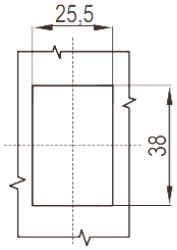

Монтажное отверстие

Черный полиамид

1250-20

					Встроенная сдвижная защелка (цвет -черный)		
Изм	*Лист*	*№ докум.*	*Подпись*	*Дата*			
Разработал						*Литер*	*лист*	*листов*
Проверил								
						Арт. YK 1250-20		